Lenovo ThinkSystem & Lenovo ThinkAgile

Lenovo

レノボ インフラストラクチャーソリューション総合カタログ

Intelligent transformation

エッジからクラウドまでの よりスマートなインフラストラクチャー

Different is better

四半世紀を超える「革新」の歴史、高い品質と

長きにわたる「革新」の歴史

発表以来、一貫したコンセプトで設計、開発が行われているx86サーバー製品群。今日まで、四半世紀を超える「革新」への取り組みの歴史がLenovoエンタープライズ製品の開発の核となり、現在お客様のITシステムで必要とされるミッションクリティカルなワークロードに必要なパフォーマンスを実現しています。そして、今後日進月歩で進化して行くITインフラストラクチャーの将来的な最新技術の適用においても、柔軟に取り込んで行けるシステムをご提供いたします。

Lenovo ThinkSystem

次世代に向けたインフラストラクチャー

ThinkSystemは、優れた機能や性能を備えているだけでなく、品質や信頼性にもこだわりを持って開発を行っています。さらに、Software-Defined Environment（ソフトウェア定義型環境）、人工知能、といった、今後の新しいイノベーションを積極的に取り入れ進化して行きます。

Lenovo ThinkAgile

最新SDI技術搭載システム

ThinkAgile製品は、事前に稼働検証を実施し、構成された状態でお客様へ出荷します。これによりお客様はシステム稼働までの時間を大幅に短縮することができます。また、ThinkAgileアドバンテージサポートセンターにより統合保守窓口による一本化したサービスをご利用いただけます。

高い品質と信頼性の追求

「より高い品質と信頼性の追求」これはレノボのエンタープライズ製品におけるもっともプライオリティーの高い基本事項であり、お客様満足度向上のためにはx86サーバーベンダーとして最も重要な項目と考えています。高い製品品質基準の元に、最も実際に利用されるお客様環境を構築したシステムで検証が実施されています。

最新の2021-2022 Winter アップデートのITIC信頼性調査にて、レノボは9年連続でx86 サーバーベンダー第1位

サーバー信頼性調査 9年連続 No.1

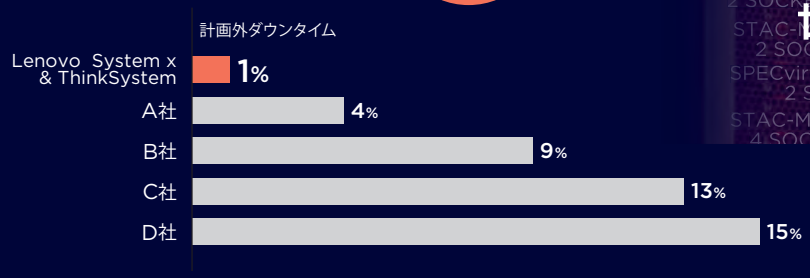

https://lenovopress.lenovo.com/lp1117-itic-reliability-study

高性能の追求

米国開発拠点に「パフォーマンス・ラボ」を設置し、パフォーマンス・チューニングに特化したエンジニアがシステムを最適化し、優れた性能を提供するための開発を行っています。

Top 500 スーパーコンピューター・ベンダー No.1

レノボのサーバーは、全主要サーバー・ハードウェア・プラットフォームの中で、最も高い**"ファイブ・ナイン"**または99.999%の信頼性を達成

高いセキュリティ

データセンター向け製品には設計から製造にわたるまでの非常に厳格なプロセスが必要だと考えています。ソフトウェア開発プロセス全域をセキュアに実施し、業界で最も透過性が高く、いつでも監査可能でセキュアなサプライチェーンを管理することにより、当社のBIOSおよびファームウェア設計は最も厳しいセキュリティ要件を満たしたものとなっています。

サービス & サポート

ITライフサイクルの各フェーズにおいて、お客様が最新技術をご利用いただけるよう支援サービスをご提供します。また、事前構築対象製品はLenovoプロフェッショナルサービスにより、経験豊富な専門家が、お客様のIT計画に基づき導入計画、システム設計、最適化を実施しお届けします。

高性能、信頼性の追求

迅速に
投資対効果
ROIを
実現！

ROI（Return On Investment = 投資対効果）を迅速に得られるように製品群の再定義を行いました。新しい製品ラインアップはオープンスタンダードな設計を基軸とし、既存のお客様のデータセンターへの容易なインテグレーションを可能にしています。「ThinkSystem」と「ThinkAgile」を用途に合わせてお選びいただくことにより、情報システム部門の生産性を向上させることができます。

お客様の将来を見据えた、5つの事業セグメント

レノボ・エンタープライズ製品の企画・開発は、今後のITインフラストラクチャーの動向を見据えた5つの事業分野にフォーカスして行われています。サーバー、ストレージ製品に始まり、ソフトウェア定義インフラストラクチャーのアプライアンス製品、およびそれらを支えるトータルサービスまでワンストップでご提供いたします。今後主流になるHPC/AIに特化したグローバル専任チームの設置や、大規模データセンター向けにチューン＆カスタマイズ仕様の製品をご提供など、単なるハードウェアのご提供だけではなく、お客様の将来までを見据えたデータセンター・インフラストラクチャーの構築をご支援いたします。

※チューン＆カスタマイズモデルについては別途弊社担当までご相談ください。

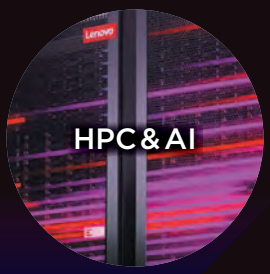

Lenovoエンタープライズ製品・ポートフォリオ

サーバーからストレージ製品からサービスまで、次世代データセンターに必要なコンポーネントをトータルでご提供します。

アプライアンス ＆ 認定ノード	ThinkAgile HX	ThinkAgile VX	ThinkAgile MX	ThinkAgile SX for AzureStack Hub	
サーバー	ラック型＆ ミッションクリティカル	タワー型	高密度型	エッジコンピューティング	
ストレージ	ThinkSystem DM/DGシリーズ with ONTAP	ThinkSystem DEシリーズ	ダイレクトアタッチストレージ（DAS） Dシリーズ	テープドライブ装置 ＴＳシリーズ	ファイバーチャネル SAN スイッチ ＤＢシリーズ
ソリューション	ハイブリッド・クラウド	データベース＆アナリティクス	IoT	HPC/AI	VDI＆CAD VDI
サービス	ハードウェア＆ ソフトウェア保守	構築プロフェッショナル・ サービス	マネージド・サービス＆ プレミア・サービス	ThinkAgile アドバンテージ・サービス	Hardware as a Service

Lenovo

Keep the business running

Lenovo
ThinkSystem

サーバー製品

信頼性評価
No.1※1

圧倒的な
パフォーマンス
506※2の
世界記録

高い信頼性とパフォーマンス
お客様のビジネスを「安全に動かし続ける」こと

※1 https://lenovopress.lenovo.com/lp1117-itic-reliability-study
※2 https://lenovopress.lenovo.com/lp1145-lenovo-thinksystem-continues-to-lead-the-industry-in-performance（2023年11月1日現在）

可用性向上のために継承されたデザイン

Light path 診断テクノロジー

サーバーの停止時間を最小化するために、ThinkSystemではLight path診断テクノロジーを搭載しています。
LEDによりメモリやファンなどの障害部位を容易に特定することが可能です。障害発生時の保守作業の時間を大幅に削減することができます。

※一部機種で対応

PPA:プロアクティブ・プラットフォームアラート

独自のアルゴリズムによって障害が発生する可能性を予知し、事前に管理者にアラート通知します。
プロセッサー、電圧レギュレーター、メモリ、内部ストレージ、ファン、電源、RAIDコントローラー、サーバーの周囲温度などが対象です。
この予知によってハードウェア障害が実際に発生する前に、予防交換などの対策を計画的に予防保守することが可能となり、連続稼動時間の向上に貢献しています。

きわめて要求レベルの高いワークロードにも対応できる柔軟性

レノボのサーバーは、成長中の中堅中小企業からエンタープライズ・ワークロードにいたるまで、他に類のない価値と柔軟性、業界最高水準の効率性をもたらし、実績のある品質と信頼性でミッション・クリティカルな要求に応えます。

エッジからエンタープライズまでの包括的なコンピューティングを提供

ThinkSystem

オフィス利用に最適	エンタープライズ・データセンター向け ポートフォリオ		HPC、AI用 プラットフォーム
タワー型サーバー	ラック型サーバー		HPC/AI用 プラットフォーム
	1U	2U	
ThinkSystem ST650 V3	ThinkSystem SR645 V3	ThinkSystem SR665 V3	ThinkSystem SR670 V2（GPU）
ThinkSystem ST650 V2	ThinkSystem SR635 V3	ThinkSystem SR655 V3	ThinkSystem SR675 V3（GPU、クローズドループ液体冷却）
ThinkSystem ST250 V2	ThinkSystem SR645	ThinkSystem SR665	ThinkSystem SD650 V3（水冷冷却）
ThinkSystem ST50 V2	ThinkSystem SR635	ThinkSystem SR655	ThinkSystem SD650-I V3（水冷冷却&GPU）
	ThinkSystem SR630 V3	ThinkSystem SR650 V3	ThinkSystem SD665 V3（水冷冷却）
	ThinkSystem SR630 V2	ThinkSystem SR650 V2	ThinkSystem SD665-N V3（水冷冷却&GPU）
	ThinkSystem SR250 V2		

※1S/2S/4Sは、CPUのソケット数です。　※V2は、第3世代インテル® Xeon® スケーラブル・プロセッサー搭載モデルです。

導入・運用負荷を軽減する Lenovo XClarity

サーバー内蔵システム管理コントローラー XClarity Controller

Webブラウザーからわかりやすい日本語の画面でサーバーの基本設定、Firmwareの更新、リモートコントロールが可能。業界標準のAPIであるDMTF Redfishに対応、自由度の高いシステム管理の構築に対応いたします。

サーバーにプロビジョニング機能を内蔵 XClarity Provisioning Manager

わかりやすい日本語の画面で、uEFI/RAIDの設定やOS導入支援ツール、サーバー診断ツールを利用することができ、システム導入時の作業負荷を低減します。

大量のサーバーの管理を自動化 XClarity Administrator/XClarity Orchestrator/Integrator

XClarity Administratorを利用することで、サーバーなど（最大1,000ノード）の導入/監視作業の軽減が可能です。さらに、XClarity Orchestratorでは、大量のサーバー（最大10,000ノード）などを監視することが可能となりました。また、VMware vCenterやMicrosoft System CenterなどのシステムとXClarity Integratorの組み合わせでハードウェア管理を統合することが可能となりました。

安心の保守体制

お客様に安心して製品をご利用いただけるよう、IBMサービスマンによる保守サービスを日本全国を網羅する拠点より提供します。また、日本国内に常駐しているLenovo開発チームが連携して迅速で質の高い保守サービスを提供いたします。標準の9時間×週5日に加え、24時間×週7日、予防保守や定期点検、交換ハードディスクのお客様へのお渡しサービス、ハードウェア障害自動通報サービスなど、幅広いサービスメニューをご用意しています。

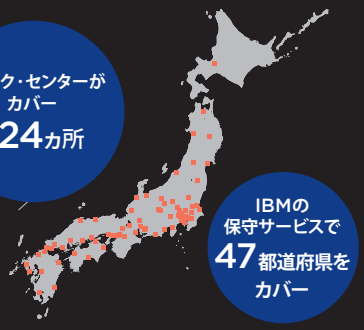

業界最高レベルのセキュリティ

製品に搭載されているファームウェアは、米国ノースカロライナ州研究所においてデジタル署名され、保存されたもののみが利用されています。
サーバーに内蔵されている TPM（Lenovo Trusted Platform Module）により、デジタル署名されたファームウェア以外のロードを防ぎ、不正なファームウェアの実行を防ぐことができます。

Neptune

	ThinkEdge
大規模なデータベースおよび、分析システム	SE シリーズ
ミッションクリティカル	エッジコンピューティング ソリューション
	1U / 2U

ThinkSystem SR860 V3 (2S-4S)

ThinkSystem SR850 V3 (2S-4S)

ThinkSystem SR950 (8S)

ThinkSystem SR950 (2S-8S)

ThinkSystem SR860 V2 (2S-4S)

ThinkSystem SR850 (2S-4S)

ThinkEdge SE350 V2

ThinkSystem SE350

ThinkEdge SE360 V2

ThinkEdge SE450

ThinkEdge SE455 V3

Lenovo OEM版 サーバーOSソフトウェア

- ■ Lenovo OEM版 Windows Server製品、CAL製品
- ■ Lenovo OEM版 Red Hat Enterprise Linux製品
- ■ Lenovo OEM版 VMware製品

「Lenovo OEM版　サーバーOS」は、従来サーバーとは別々にご購入いただいていたソフトウェア・ライセンスを、メモリやハードディスク等と同様、システム装置のオプションとして一緒に購入いただけるライセンス購入の形態です。サーバーOSソフトウェアの保守ご契約者様向けに運用時に問題などが発生した場合、LenovoがハードウェアとサーバーOSをワンストップで問題解決をご支援させていただきます（Windows Serverについては別途オプションでESSが必要）。なお、本サーバーOSソフトウェア製品はソフトウェア単体では販売ができません。必ずLenovo サーバー製品と一緒にご購入をお願いします。

バックアップソリューション

■ Veeam製品

Veeam製品は、VMware、Hyper-V、Nutanix Acropolis Hypervisor（AHV）の仮想環境に特化したバックアップソリューションです。なかでも「Veeam Backup & Replication」は、クラウド、仮想、および物理のあらゆるワークロードのアベイラビリティを確保します。シンプルなデザインの管理コンソールにより、あらゆるアプリケーションやデータについて高速かつ柔軟性と信頼性に優れたバックアップ、復元、レプリケーションを簡単に実現できます。弊社のThinkAgileシリーズ、ThinkSystem DM、DEシリーズと組み合わせていただくことでシステム運用者にも安心してお使いいただける環境を構築することができます。

Lenovo

Lenovo ThinkSystem

将来を見据えたエンタープライズ・アーキテクチャー

ThinkSystem DM/DG & DE シリーズ

Lenovoはお客様のエンタープライズ・ストレージの要求に応えていくために、ワークロードに応じて、NVMe、オールフラッシュ、およびハイブリッドなど、柔軟な構成を実現し、トップクラスのデータマネージメント機能を提供可能なThinkSystem DM/DGおよびDEシリーズ製品をポートフォリオに追加。
これによりネットワーク接続ストレージ（NAS）およびブロック両方のご要望に対応可能となりました。

DM7100F(NVMe)

DE6600F(NVMe)

Lenovo ThinkSystem

ThinkSystem DM/DG シリーズ

主な特長

- **高いパフォーマンスと可用性**
  冗長化されたエンタープライズグレードのハードウェアと最新のONTAP® により、高速なストレージパフォーマンスと99.9999%の高い可用性をご提供いたします。
- **ONTAP®による多彩な機能を利用可能**
  重複排除やデータ圧縮によるストレージ容量の効率化、Snapshot/SnapMirrorによる高次元のデータ保護環境の構築、VMware環境との統合管理、パブリッククラウドとの連携による階層化運用など企業における効率的なデータマネジメントに必要な各種機能を網羅。

適用ワークロード

- サーバー仮想化・統合
- AI / HPC
- エンタープライズ・アプリケーション

マルチプロトコル対応で多様なストレージを統合可能なユニファイドストレージ
トップクラスのデータ管理と容易なクラウド接続をONTAP®により実現

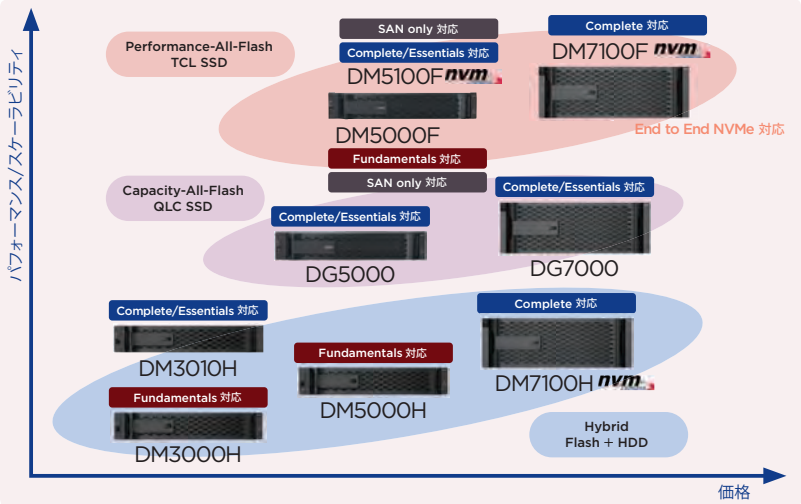

Lenovo ThinkSystem

ThinkSystem DE シリーズ

主な特長

- **第三者機関が認める高い価格性能比**
- **NVMe/RoCEや32Gb FC、25Gb iSCSIなどの高速インターフェースにも対応**
- **実績あるOSと高い管理機能**
- **高信頼性/高可用性**
  Active/Activeデュアルコントローラ構成で99.9999%の高可用性を実現

適用ワークロード

- ビッグデータ分析
- HPC
- バックアップ・リカバリ

業務アプリケーションで必要とする性能、信頼性、シンプルさをそなえ、優れた価格性能比を提供するSANストレージ

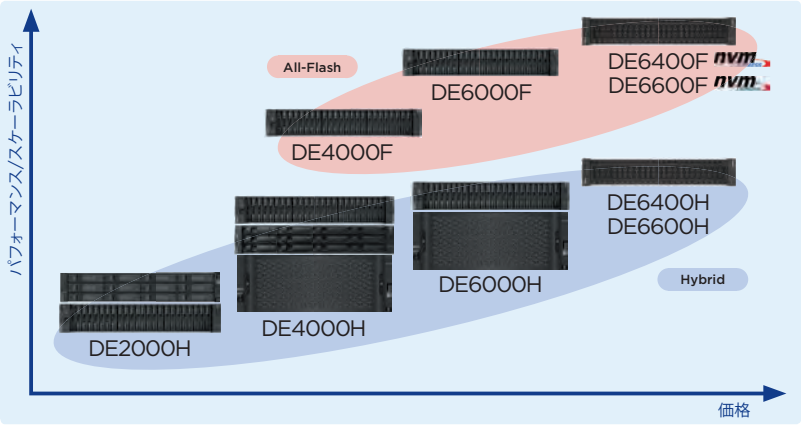

ThinkSystemの管理をカンタンに！ Lenovo XClarity

Lenovo XClarity Administrator
簡素化されたダッシュボードにより、エージェントレスのハードウェア・マネジメントが可能
インベントリ | 管理 | ファームウェア更新

データが存在するあらゆる場所にAIを
データ製制限で処理し、迅速な意思決定を可能に

Lenovo
ThinkEdge

工場、物流施設、小売店舗など、離れた場所や耐久性が求められる
環境での利用に最適化された新世代のエッジ・コンピューティング・サーバー

エッジ・コンピューティング環境特有の要件を追求したデザイン

環境性
幅広い動作環境温度
衝撃や振動対応
ダスト・フィルター
音響の最適化

安全性
暗号化ストレージ
オンサイト認証
モーション／不正侵入防止対応
物理セキュリティ

連続性
多用なネットワーク接続性
最適化されたパフォーマンス
冗長化されたコンポーネント

管理性
エッジからコアまでXClarityで管理
自動プロビジョニング
ニア・ゼロタッチの導入

ThinkEdge SEシリーズ

	SE350	SE350 V2	SE360 V2	SE450	SE455 V3
写真					
特長	Wi-Fi/LTE 対応	30TB 内蔵ストレージ対応	GPU/WiFi 対応	GPU/拡張性	電力効率/GPU/拡張性
サイズ	1Uハーフ、41.7×209×376 mm	1Uハーフ、41.7×209×384 mm	2Uハーフ、84.5×212×317.5 mm	2Uラック、奥行300mm/360mm	2Uラック、奥行440mm
プロセッサー	インテル® Xeon® D2100	インテル® Xeon® D2700	インテル® Xeon® D2700	第3世代インテル® Xeon® スケーラブル・プロセッサー	AMD EPYC 8004
稼働温度	0°C ～ 55°C	0°C ～ 55°C	-20°C ～ 65°C	-5°C ～ 55°C	-5°C ～ 55°C
ネットワーク	25G/10G/1GbE、Wi-Fi、LTE	25G/10G/1GbE	25G/10G/1GbE、Wi-Fi、Bluetooth	100G/25G/10G/1GbE	100G/25G/10G/1GbE

Lenovo

Solution

ビジネスクリティカル・アプリケーションからグリーンIT、働き方改革など
さまざまな用途にThinkSystemが提供する優れた信頼性と高い性能で対応いたします

ソリューション

Lenovo SAP HANAソリューション

新たなビジネスを支えるSAP HANAの価値を
最大限引き出すベスト・ソリューション

パフォーマンス
世界
No.1*1

Lenovo ThinkSystem SR950(4ソケット)

*1 SAP HANA(BWoH)ベンチマーク(2022年12月1日現在)

Lenovoベンチマーク関連情報
https://lenovopress.lenovo.com/lp1145-lenovo-thinksystem-continues-to-lead-the-industry-in-performance

HPC/AIデータセンター向け水冷ソリューション

レノボ液体冷却システムは、業界で高く評価された第5世代Lenovo Neptune™ 冷却テクノロジーを採用しています。増加するサーバー発熱を最大90%まで水冷にて除去し、データセンターの消費電力を最大40%削減することが可能です。

ThinkSystem SD650 V3 / SD650-I V3
ThinkSystem SD665 V3 / SD665-N V3

DW612S エンクロージャー

Lenovo CAD on VDIソリューション

自宅、リモートオフィスなどネットワークに繋がった
さまざまなデバイスからCADが利用可能。

- 製造業(自動車、電機、機械、車両、造船、航空宇宙など)
- 建築土木
- エンターテイメント(映画、アニメ、ゲームなど)
- 教育機関(工学系大学、専門学校のCAD/CG教室など)

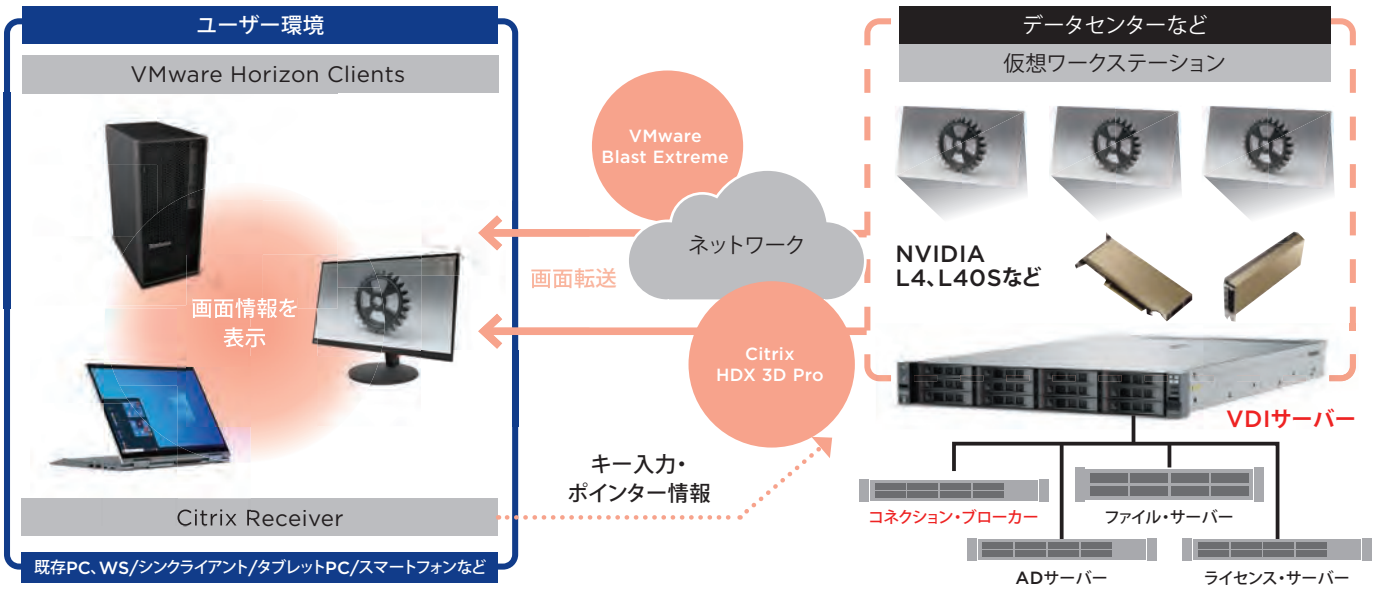

HPC & AI

TOP500スーパー・コンピューターシェア No.1の Lenovo ThinkSystem

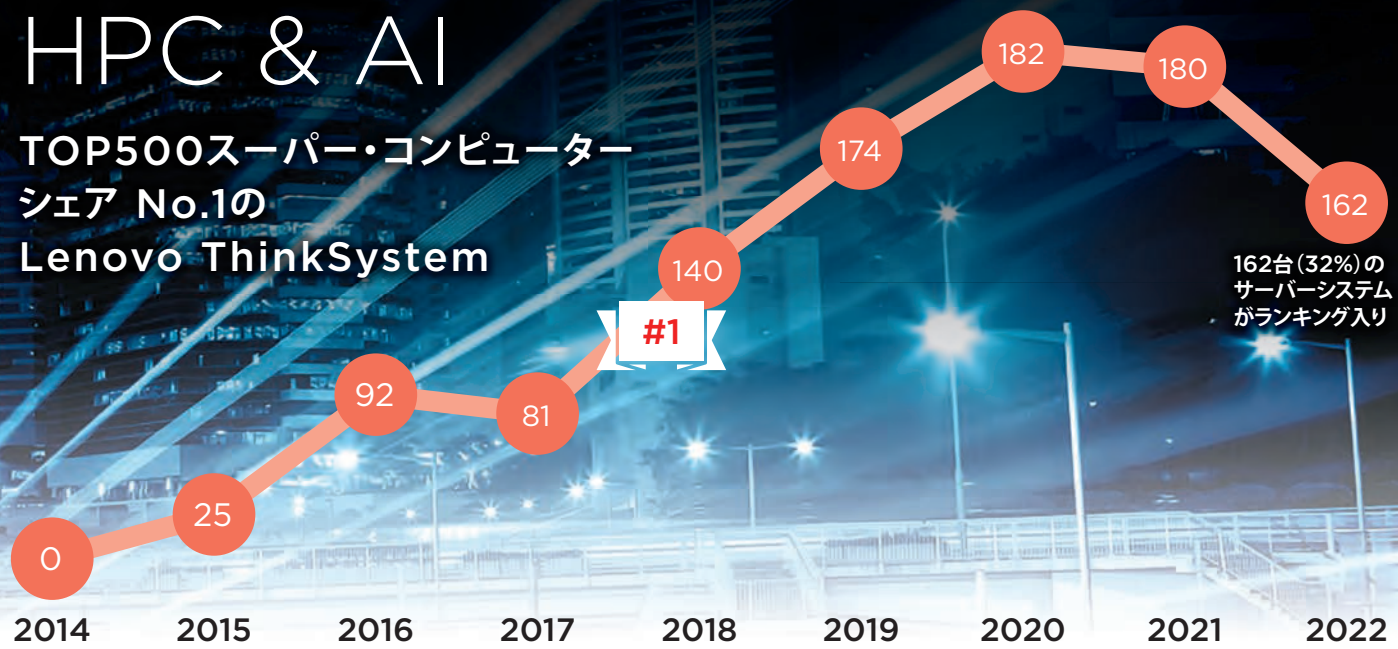

Lenovo ThinkSystem

ThinkSystem SR675 V3

Neptune

高速GPUを搭載し、VDI、AI、HPC用途に高いパフォーマンスを発揮

ThinkSystem SR675 V3は、新しいNVIDIA H100、および、A40 Tensor Core GPU、または、NVLinkとLenovo Neptune ハイブリッド liquid-to-air coolingを備えたNVIDIA HGX H100 4-GPU製品を含む8つのダブルワイドGPUをサポートする汎用GPUリッチ3Uラックサーバーです。このサーバーは、新しいAMD EPYC 9004シリーズ・プロセッサーをベースにしています。

Lenovo ThinkSystem

ThinkSystem SR670 V2

Neptune

超高密度・超俊敏サーバー

ThinkSystem SR670 V2 は、新しい NVIDIA A100 および A40 Tensor コア GPU、または NVLink および Lenovo Neptune ハイブリッド liquid-to-air coolingを備えた NVIDIA HGX A100 4-GPU 製品を含む 8 つのダブルワイドGPUをサポートする汎用GPU リッチ 3U ラック サーバーです。このサーバーは、新しい第3世代インテル® Xeon® スケーラブル プロセッサー ファミリと新しいインテル Optane パーシステント メモリー 200 シリーズをベースにしています。

LiCO Lenovo intelligent Computing Orchestration

わかりやすいインターフェイスで、スムーズにHPC、AIを運用・管理

専門知識がなくてもHPC、AIの運用を可能にするためのソフトウェア、それがLenovo intelligent Computing Orchestration(LiCO)です。レノボの技術とオープンソースを活用し、主要なAIフレームワークをあらかじめコンテナとして格納。分かりやすいUIを採用し、専用のWebインターフェイス上から容易に運用・管理ができます。大規模なHPCクラスターを簡単に利用したい、AIアプリケーションの開発・展開をシンプルにしたいというユーザーに有効です。

- AIトレーニングタスクのワークフローを効率化
- 企業におけるオープンソース展開の簡素化
- ハードウェアインフラストラクチャーの柔軟性を提供
- ハードウェアの利用効率を高めてTCOを削減
- サブスクリプションとサポートが含まれた製品

Lenovo

Lenovo Services

お客様が業務に安心して集中できるように、トータルな支援をご提供

お客様のビジネスを「安全に動かし続ける」こと、それが我々レノボ・サービスの使命です。

日本全国を網羅する保守拠点

お客様に安心して製品をご利用いただけるよう、IBMサービスマンによる保守サービスを日本全国を網羅する拠点より提供します。また、日本国内に常駐しているLenovo開発チームが連携して迅速で質の高い保守サービスを提供いたします。標準の9時間×週5日に加え、24時間×週7日、予防保守や定期点検、交換ハードディスクのお客様へのお渡しサービス、ハードウェア障害自動通報サービスなど、さらには2時間/4時間駆けつけサービス等幅広いサービスメニューをご用意しています。

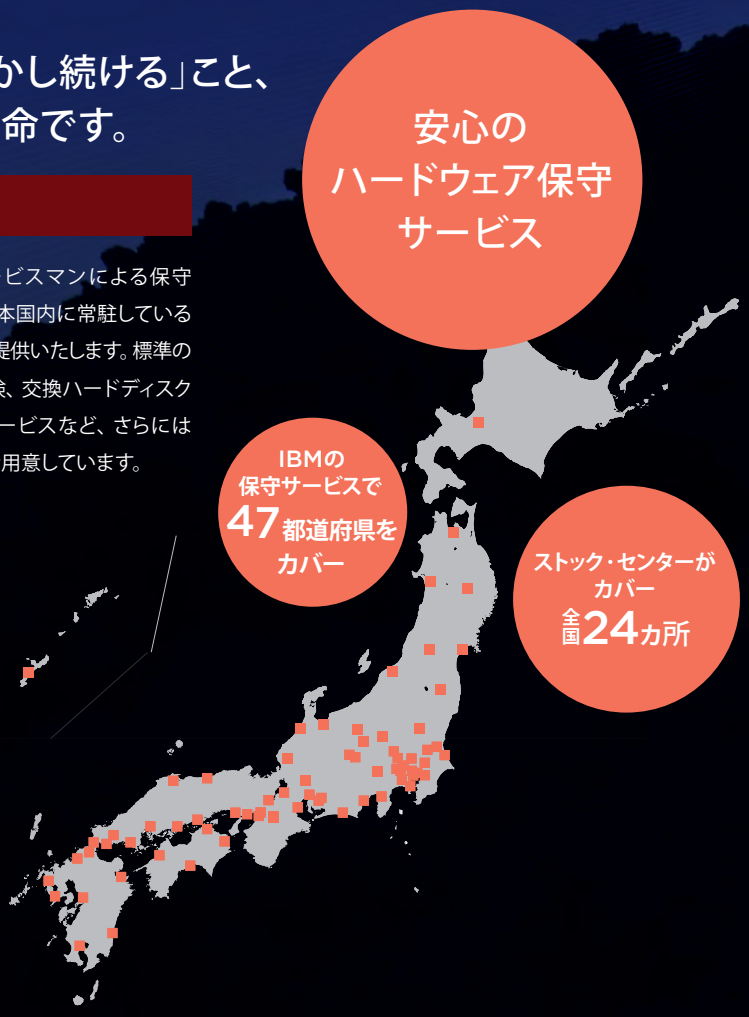

セットアップサポートサービスで安心です

セットアップに関するお問い合わせを専門のスペシャリストがメールにてご対応いたしますので安心です。
製品到着後90日間無償（SS90）で対応し、年間対応の有償オプション（SS Plus）もございます。

ITインフラを知り尽くした専門家がお客様のライフサイクル全体の安心を提供します。

プランニング・サービス

お客様の抱える最も複雑な課題に対処

テクノロジー・ソリューションの経験が豊富なLenovoサービスのプロフェッショナルが、設計およびアーキテクチャー、評価、電源および冷却対策などを支援できます。

フルフィルメント・サービス

ファクトリー・インストール・サービス

経験豊富なインストール技術者およびテスト技術者により工場で作業が行われるため、導入時間が短縮され、リスクが軽減されます。

導入サービス

レノボのエキスパートがお客様の機器の導入を支援

レノボが設置、ヘルスチェック、構築の支援を行うことで、お客様は業務に集中いただけます。

サポート・サービス

テクノロジーへの投資を保護

保証のアップグレード、テクニカル・サポート、エンタープライズ・ソフトウェア・サポート、およびシステムをサポートするためのその他のサービスを提供します。

最適化サービス

予防保守による可用性のさらなる向上

経験豊富な Lenovo コンサルタントがデータセンターを綿密に評価し、パフォーマンスと効率を最適な状態で維持可能にします。

いたします

最新のITインフラストラクチャーをワンストップでサポートできてこそお客様の価値と考えます。

Lenovo CO_2オフセット・サービス

お客様が導入されているレノボ製品の、生産から実際の運用の間に発生する二酸化炭素排出量をオフセット（相殺）するサービスです。サービスご購入後、登録メールにシリアル番号入力にて登録が完了。弊社サイトにてCO_2オフセット・サービスの確認が可能です。

より高い品質を実現する国内工場での導入・組み込みサービス

NEC PC米沢事業場におけるファクトリー・インテグレーション・サービス（プロフェッショナルサービス）

生産から検品、メモリ増設、ソフトウェア・プリロードといったカスタマイズサービスをNEC PC米沢事業場にてご提供いたします。「米沢ファクトリー・インテグレーション・センター」は、サーバー製品やストレージ製品の出荷前の特別点検やハードウェア構成の変更やソフトウェアの追加などをサービスとして実施します。

ThinkAgileアドバンテージ・サポートセンター

24時間×週7日の対応

多様なハードウェアとソフトウェアで構成されるThinkAgileシステムをソリューションレベルでサポートするために障害受付窓口を一本化し、スムースな障害対応を迅速に提供いたします。
専用のレノボ連絡用窓口を新規に設置し、リモートコンサルタントによるエンドツーエンドの問題管理によって、お客様最優先のソリューションを提供。コンサルタントがハードウェア技術部門や各ベンダーサポートと連携し障害の早期解決を実現します。

Lenovoプレミア・サービス

24時間×週7日の対応

専用の電話番号を用いて、高度に訓練されたリモートコンサルタントによる直接対応窓口をご提供いたします。レノボ製品に加えて、サードパーティソフトウェアを含めた障害の切り分けや障害解決のご支援、さらにはリモートコンサルタントによる問題解決までの問題管理を実施いたします。

Lenovoプロフェッショナル・サービス

ハードウェアやソフトウェアの包括的な構成作業をオンサイトで実施いたします。

- ハードウェアのキッティング・設置
- ソフトウェアのインストレーション
- ソフトウェア設定（仮想化構成、高可用性構成など）
- 稼働確認テスト
- 運用・管理タスクに関するトレーニング
- 設置後のドキュメント作成

Lenovo TruScaleサービス

新サービス

Speed IaaS型で初期投資を気にせず導入可能 インフラの計画から導入、運用サポートまで支援	**Scale** クラウドのような柔軟性 お客様のビジネスに合わせたスケーラブルな運用
Secure お客様のオンプレミスでのご提供が可能 データーはお客様の施設内で管理	**Sustainable** 従量課金で無駄のない資産の利用が可能 Lenovo独自の電力課金で利用状況も確認可能

資産処分サービス

運用終了後のハードウェアを環境基準を満たしながら安全かつ容易に処分

ハードウェア資産は、レノボの監査下にある処理施設で、環境基準を満たしながらリサイクルおよび処分されます。

Lenovo

■米国レノボ　インフラストラクチャー　ソリューションズ　グループ事業概要

レノボインフラストラクチャーソリューションズ　グループ（ISG）は、米国ノースカロライナ州ラーレイに拠点を持ち、サーバー・ストレージ製品およびソリューションの研究・開発の中心となっています。
そして、エンジニアたちが、日々最新の技術開発に取り組んでいます。レノボ サーバー・ストレージ製品、および、ソリューションは、今現在も世界中の企業データセンターや、クラウドシステムでご活用いただいています。

■レノボ・エンタープライズ・ソリューションズ合同会社 概要

2014年10月、x86サーバー事業を開始しました。レノボのグローバル市場への拡大力、効率性、優秀なオペレーションと、クオリティ、イノベーション、サービスを組み合わせることで生みだされた相乗効果と、パートナー様とのリレーションにより、x86サーバー・イノベーションをリードしていきます。

〒101-0021
東京都千代田区外神田4-14-1 秋葉原UDX 北ウィング 10階
代表：0120-130984（フリーダイヤル）

■会社所在地

■大阪
〒542-0086
大阪府大阪市中央区西心斎橋2-1-5
日本生命御堂筋八幡町ビル9階

■東京本社
〒101-0021
東京都千代田区外神田4-14-1 秋葉原UDX
北ウィング 10階

■福岡
〒812-0039
福岡県福岡市博多区冷泉町5-32
オーシャン博多ビル8階

■名古屋
〒451-0045
愛知県名古屋市西区名駅二丁目２７番８号
名古屋プライムセントラルタワー３階

お問い合わせはこちらまで

Tech_ISR@lenovo.com

レノボ販売店：

●このカタログで使用されている製品の写真は、出荷時のものと一部異なる場合があります。また、仕様は事前の予告なしに変更する場合があります。●表示画面および印刷帳票の出力例のうち、特に断り書きのない出力例のデータ部分はすべて架空のものです。●画面ははめ込み合成で実際の表示とは異なります。●このカタログの情報は2023年12月現在のものです。●製品、サービス等詳細については、弊社もしくはビジネス・パートナーの営業担当員にご相談ください。●当カタログ記載の製品にプリインストールあるいは添付されているソフトウェア製品につきましては、その梱包方法および内容物に関し、市販されているものとは異なる場合があります。●Intel、インテル、Intel ロゴ、Xeon、Xeon Inside、Intel Optane は、アメリカ合衆国および / またはその他の国における Intel Corporation またはその子会社の商標です。 ●Microsoft、Windows、Windows ロゴ は、米国 Microsoft Corporation の米国およびその他の国における登録商標または商標です。●Lenovo、レノボ、レノボロゴ、System x、ThinkSystem、Lenovo XClarityはLenovoの商標です。他の会社名、製品名、サービス名等は、それぞれ各社の商標または登録商標です。

レノボ・エンタープライズ・ソリューションズ合同会社
〒101-0021　東京都千代田区外神田四丁目14番1号　秋葉原UDX
2023年12月版